Yücel
BAHÇE MOB. SAN VE TİC. A.Ş.

DELTA
Stadium Seating

ELİT-Y50

CERTIFIED ISO 9001:2015 COMPANY

TSE

stadseat.com/stadkoltugu.com

ELİT-Y50

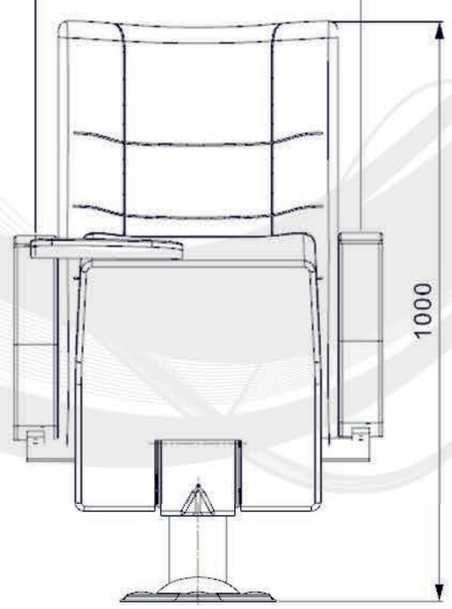

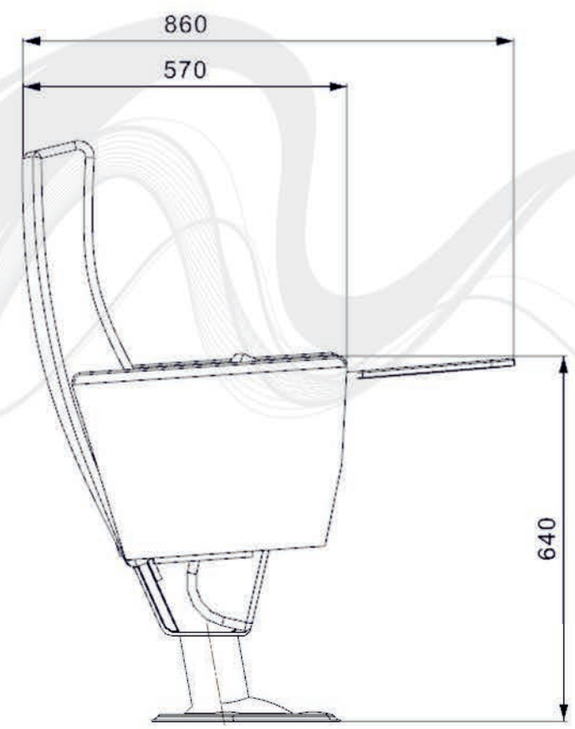

stadseat.com/stadkoltugu.com

ELİT-Y50 TEKNİK ÖZELİKLERİ

Oturak ve Sırt Üniteleri

Koltukların Oturma ve sırt üniteleri, insan anatomisine uygun olarak tasarlanmış, 55 kg/m³ +/- %10 dansite ve Mvss 302 yangın standartlarına uygun alüminyum kalıplarda poliüretan malzemeden imal edilir.

Oturak ve sırt süngerlerinin içinde metal profilden yapılmış dayanıklı iç iskelet vardır.

Koltukların oturma kısımları kendiliğinden kapanmasına imkan veren kurma yaylı mekanizmaya sahip özelliktedir.

Taşıyıcı Ayaklar ve Kolçaklar

Koltukların ayak bağlantı kısımları, 100 mm çapında ve 2,5 mm et kalınlığında borudan, zemine bağlantı kısımları ise en az 2 mm kalınlığında saçtan, kalıpla form verilerek dayanım kazandırılmış şekilde imal edilir.

Kolçaklar metal iskelet üzeri Mdf malzemeden, üzeri laminasyonlu kumaş veya deri ile kaplanmaktadır.

Kol dayama kısımlarına kayın malzemeden cilalı ahşap kolçak ve gizlenebilir ahşap yazı tablası monte edilmektedir.

Sıralı olarak yapılan koltukların aradaki kolçakları ortak olarak kullanılır.

Koltuklar tek ayaklı olarak zemine uygun bağlantı elemanları ile sabitlenir.

Kumaş / Suni Deri

Döşeme yapılacak kumaş ve suni deri sürtünmeye karşı dayanıklı, alev almaz ve solmazlık özelliklerine sahiptir.

Ürünlerde kullanılacak suni deriler; %2 PU, %84 PVC, %7 Polyester ve %7 Pamuk içeriklidir. Suni derinin ağırlığı minumum 550 gr/m² ve kalınlığı 1,25 mm' dir. Işık haslığı 7 (ISO 105B02) ve sürtünme dayanımı Class 5 (ISO 105X12)' tir. Yanmaya dayanımı ise BS 5852 (Crib 5) seviyesindedir.

Koltukların oturak ve sırt süngerleri belirtilen özelliklerdeki kumaş veya deri ile komple döşemeli olarak imal edilir.

Firmamız ISO 9001:2015, ürünümüz TSE EN 12727 (Sev.4) ve TSE EN 13200-4 kalite belgelidir.

İSTANBUL BİRUNİ ÜNİVERSİTESİ

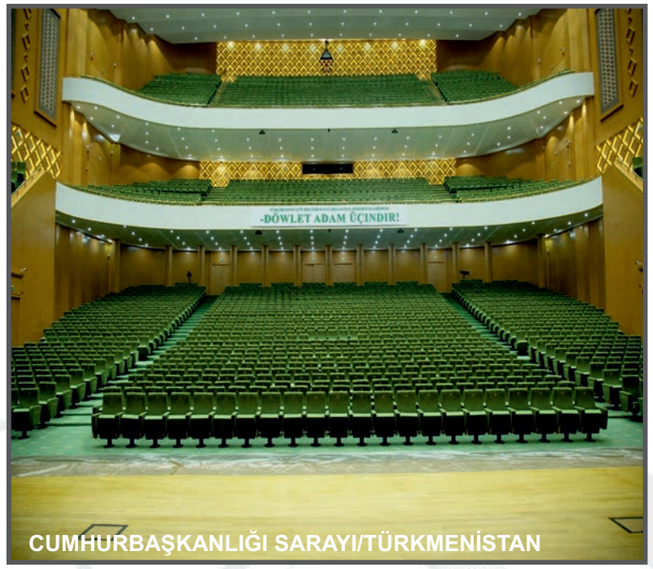

CUMHURBAŞKANLIĞI SARAYI/TÜRKMENİSTAN

Yücel Bahçe Mob. San. ve Tic. A.Ş.
Başpınar OSB Mah. 5. Bölge 83528 Nolu Cad. No:4/1 Şehitkamil 27620
GAZİANTEP TÜRKİYE
e-mail:info@stadkoltugu.com
telefon:+90 (342) 337 95 50
fax:+90 (342) 337 95 45
stadseat.com/**stadkoltugu**.com